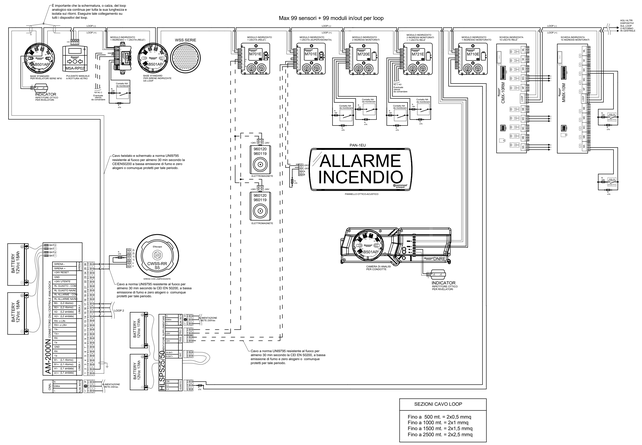

SCHEMA A BLOCCHI IMPIANTO RIVELAZIONE E ALLARME INCENDIO

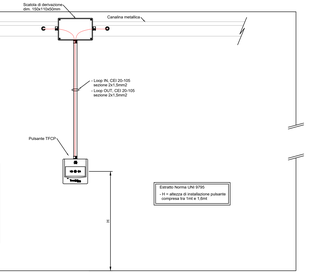

PULSANTE INDIRIZZATO SEGNALAZIONE
TIPICO INSTALLAZIONE

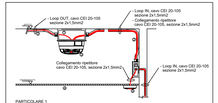

PARTICOLARE 1
RILEVATORE OTTICO DI FUMO POSATO IN CONTROSOFFITTO

01	Scatola di derivazione con base montaggio
02	Tubazione in PVC rigido
03	Rivelatore ottico di fumo
04	Controsoffitto
05	Ripetitore ottico luminoso
06	Scatola di derivazione

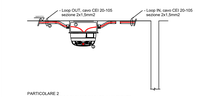

PARTICOLARE 2
RILEVATORE OTTICO DI FUMO POSATO IN AMBIENTE

01	Scatola di derivazione con base montaggio
02	Tubazione in PVC rigido
03	Rivelatore ottico di fumo

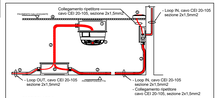

PARTICOLARE 3
RILEVATORE OTTICO DI FUMO POSATO SOTTO PAVIMENTO

01	Scatola di derivazione con base montaggio
02	Tubazione in PVC rigido
03	Rivelatore ottico di fumo
04	Controsoffitto
05	Ripetitore ottico luminoso
06	Scatola di derivazione

RIVELATORE INDIRIZZATO OTTICO DI FUMO
TIPICO INSTALLAZIONE

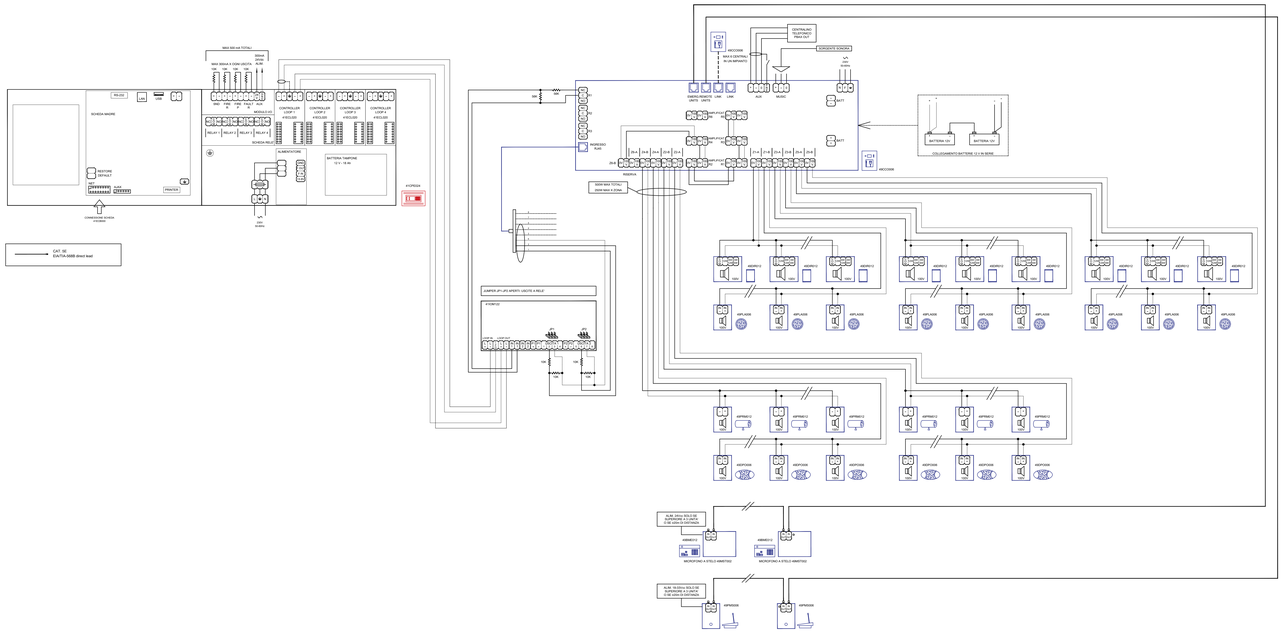
MAX 500 mA TOTALI
MAX 300mA A CON UNITÀ ALIM.
SCHEDA MADRE
RELÈ 232
USB
SCHEDA RELÈ
CONTROLLER LOOP 1 VIDEOKEY
CONTROLLER LOOP 2 VIDEOKEY
CONTROLLER LOOP 3 VIDEOKEY
CONTROLLER LOOP 4 VIDEOKEY
CARICABATTERIA
BATTERIA TAMPONE 12 V - 18 Ah
SEZIONE DEFINITA
SEZIONE DEFINITA
CAN
PRINTER
CONNESSIONE SCHEDA FIGLIA
ESPEDIA
CAT. 5E
EN/TIA-568B direct lead
CENTRALINO ANALOGICO TRIO OUT
RACCORDI
MAX 8 CENTRALI IN UN IMPIANTO
SIRENETTE SONORE
SIRENE REMOTE UNITÀ - UNITÀ
LINK
ALIR
MUSIC
INGRESSO Rete
MAINS
230 V
BATTERIA 12V
BATTERIA 12V
COLLEGAMENTO BATTERIE 12 V IN SERIE
RACCORDI
MAX 200 mA TOTALI
230V MAX 0,25A
AMPIEZ-C
AMPIEZ-C B
AMPIEZ-C B
AMPIEZ-C B